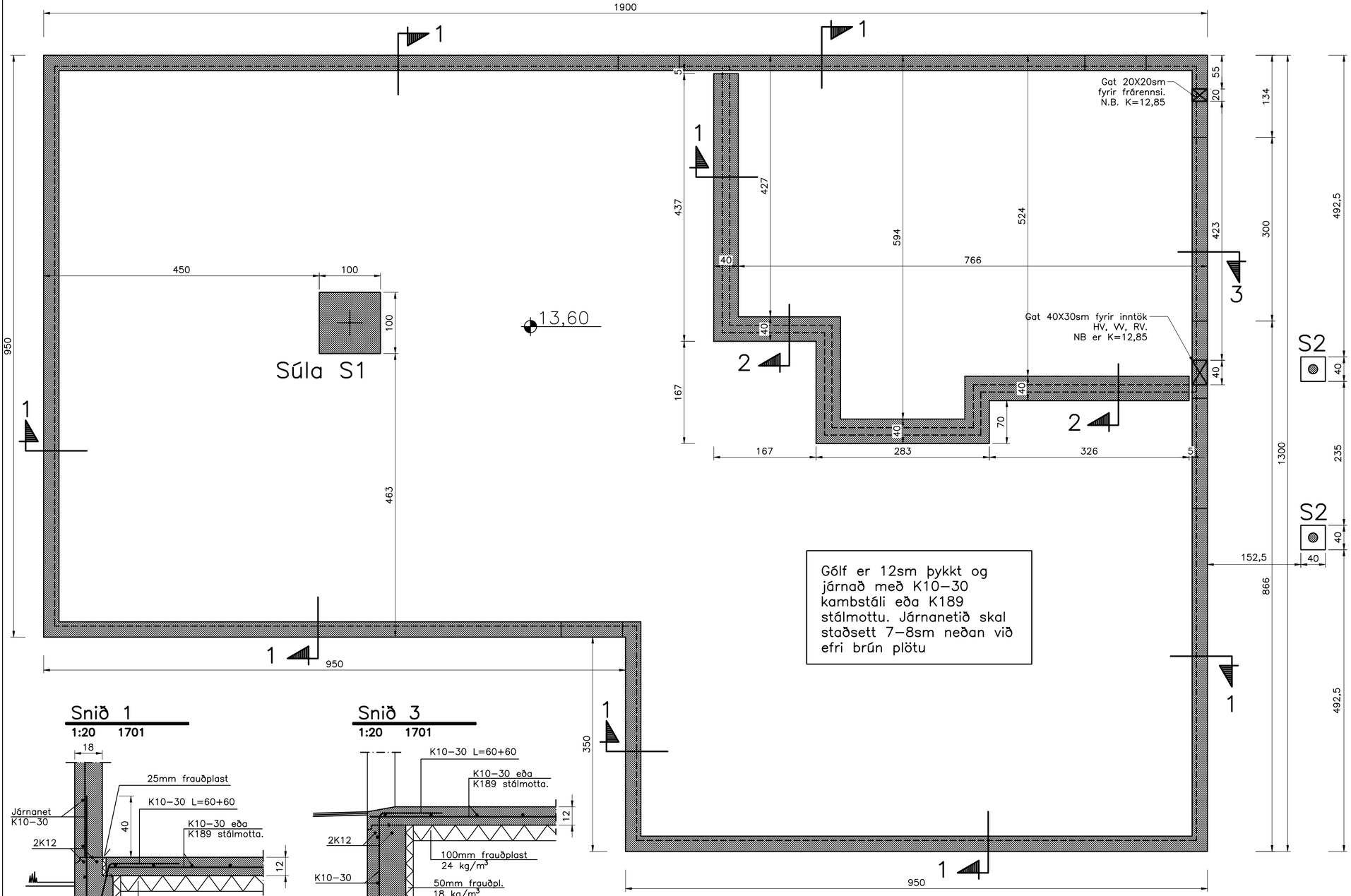

Gólf er 12sm þykkt og járnað með K10–30 kambstáli eða K189 stálmottu. Járnanetið skal staðsett 7–8sm neðan við efri brún plötu

Súla S1, 1:20

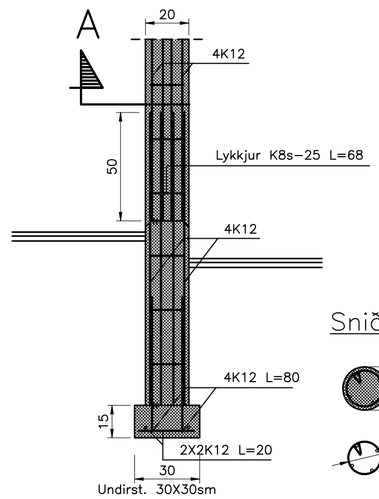

Snið A.

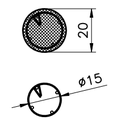

Snið 1

1:20 1701

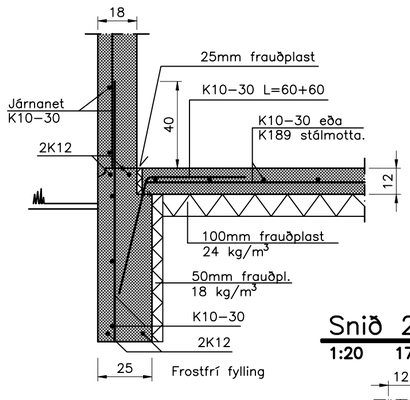

Snið 3

1:20 1701

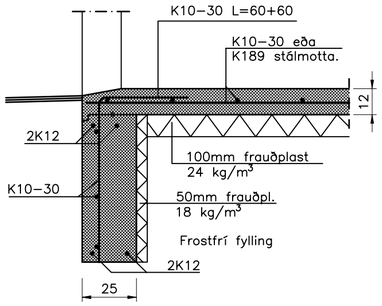

Snið 2

1:20 1701

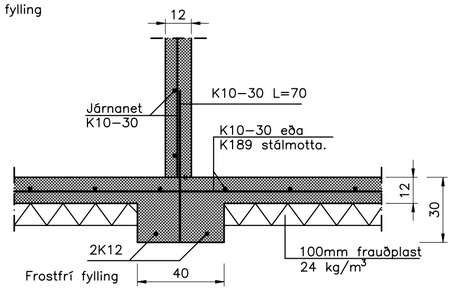

Súla S2, 1:20

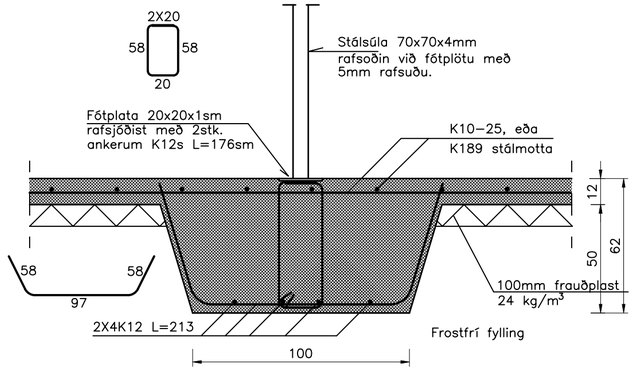

H.S.Á. TEIKNISTOFA

HARA ehf. · SUNNUHLÍÐ 12 · 603 AKUREYRI · kt. 531101-2860
sími 464-6800 · fax 464-6801 · hara@hara.is · www.hara.is
HARALDUR S. ÁRNASON · kt. 120149-2539
STEINMAR H. RÖGNVALDSSON · kt. 140574-3769

VERKHEITI: Blikatjörn 3, Reykjanesbæ.				
HEITI TEIKNINGAR: Grunnmynd undirstaða og snið.				VERK NR 05-320 / TEIKNING NR 1701
HANNAÐ SHR	TEIKNAÐ SHR	YFIRFARIÐ	DAGS 07.07.2006	KVARÐI 1:50/20
BREYTT 1	2	3	4	5