Sérmynd U7 001 Mkv.: 1:20

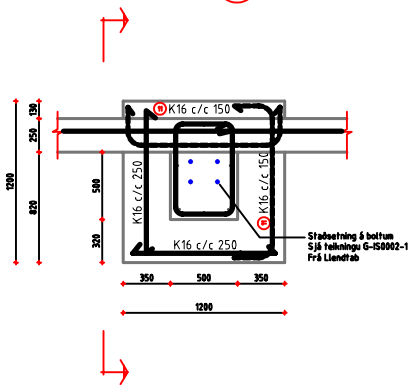

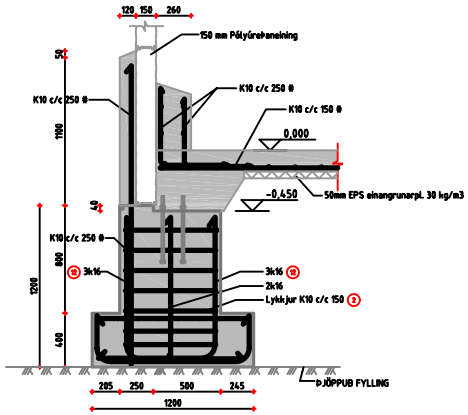

Sérmynd U8 001 Mkv.: 1:20

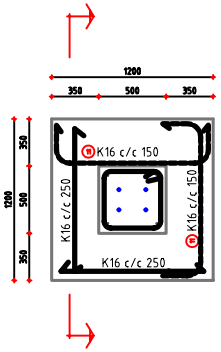

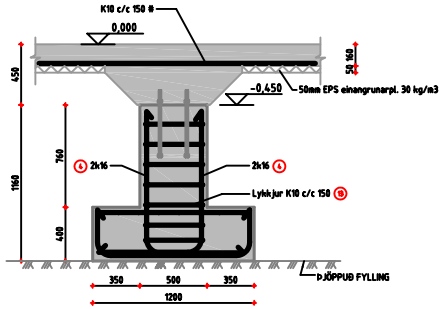

Sérmynd U9 001 Mkv.: 1:20

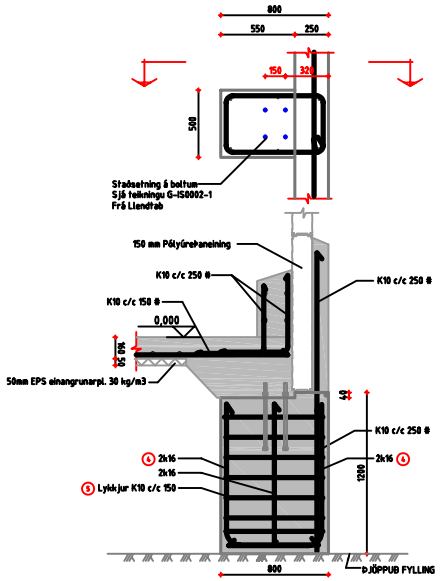

Nr.	Tegund	Stærð/lengd	Fjöldi	Teikning
1		K16 l=2250mm	102	U1 U5
2		K10 l=2420mm	161	U1 U7
3		K16 l=2560m	391	U1 U5
4		K16 l=1750mm	84	U2, U3 U4, U8 U9
5		K10 l=2520mm	119	U2, U3 U9
6		K10 l=3470mm	7	U4
7		K10 l=3040mm	7	U5
8		K10 l=3210mm	7	U6
9		K16 l=2350mm	10	U6
10		K16 l=2860m	30	U6
11		K16 l=1760m	126	U7 U8
12		K16 l=1900mm	42	U7
13		K10 l=1920mm	14	U8

ÖLL AFNOT OG AFRITUN TEIKNINGAR AÐ HLUTA EÐA Í HEILD ER HÁÐ SKRIFLEGU LEYFI LÍMTRÉVÍRNETS EHF.

Númer	Dags.	Skýring breytingar	Br. af

Límtrévirnet
Teiknistofa
Gylfaflöt 9, 112 Reykjavík
kt. 700269-2729
Sími 530 6000 Fax: 530 6019

MKV. 1:20	DAGS. 08.02.2007	VERKNR.	ÚTGÁFA NR. 1
TEIKN. KB	REIKN. KB	YFIRF.	NR. TEIKNINGAR 004

HEITI VERKS:
Snæfrost Grundarfirði

MAFN HÖNNUÐAR
Bjarni Ingibergsson
Byggingafræðifræðingur
030861-2729

HEITI TEIKNINGAR
Sökkull og botnplata
sérmyndir og botnplata

ÁRITUN HÖNNUÐAR | DAGS. ÁRITUNAR

ÁRITUN SAMÞYKKJANDA | DAGS. ÁRITUNAR