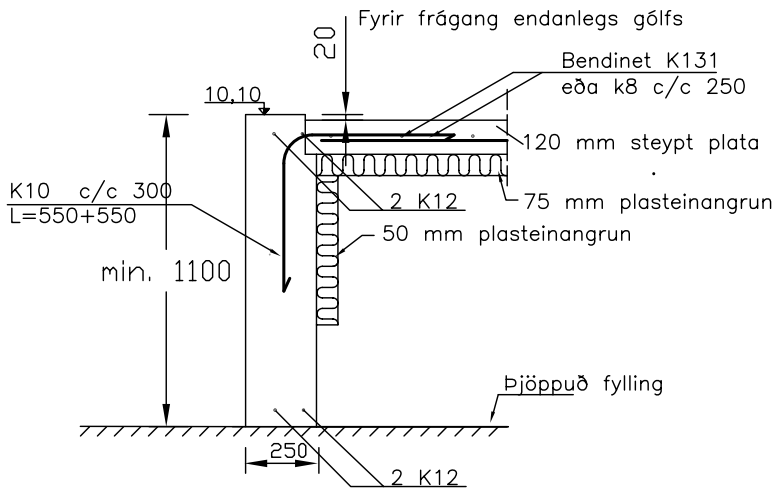

SNIÐ A–A
1:20

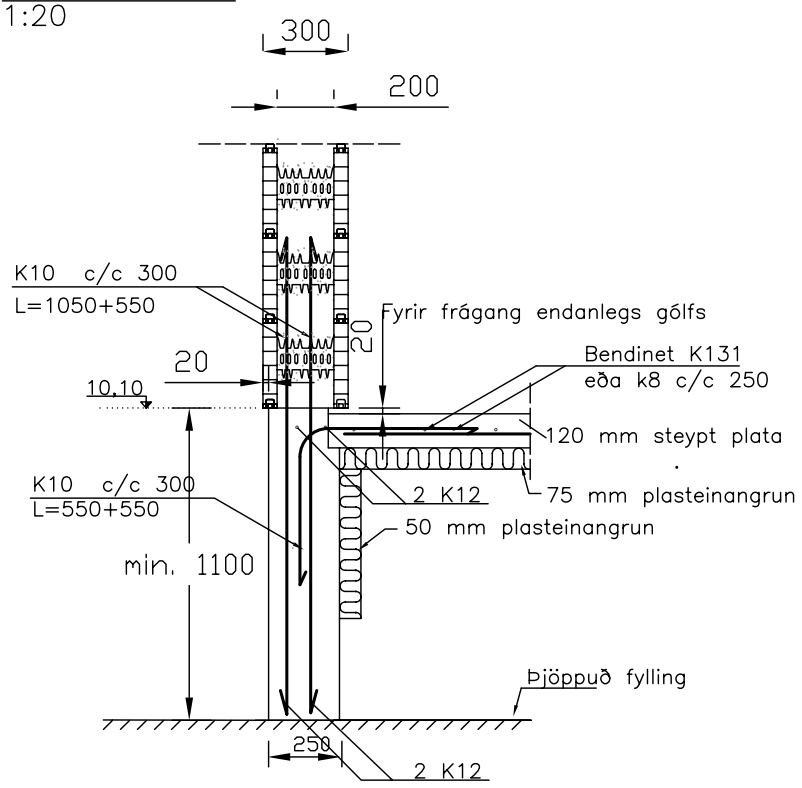

SNIÐ B–B
1:20

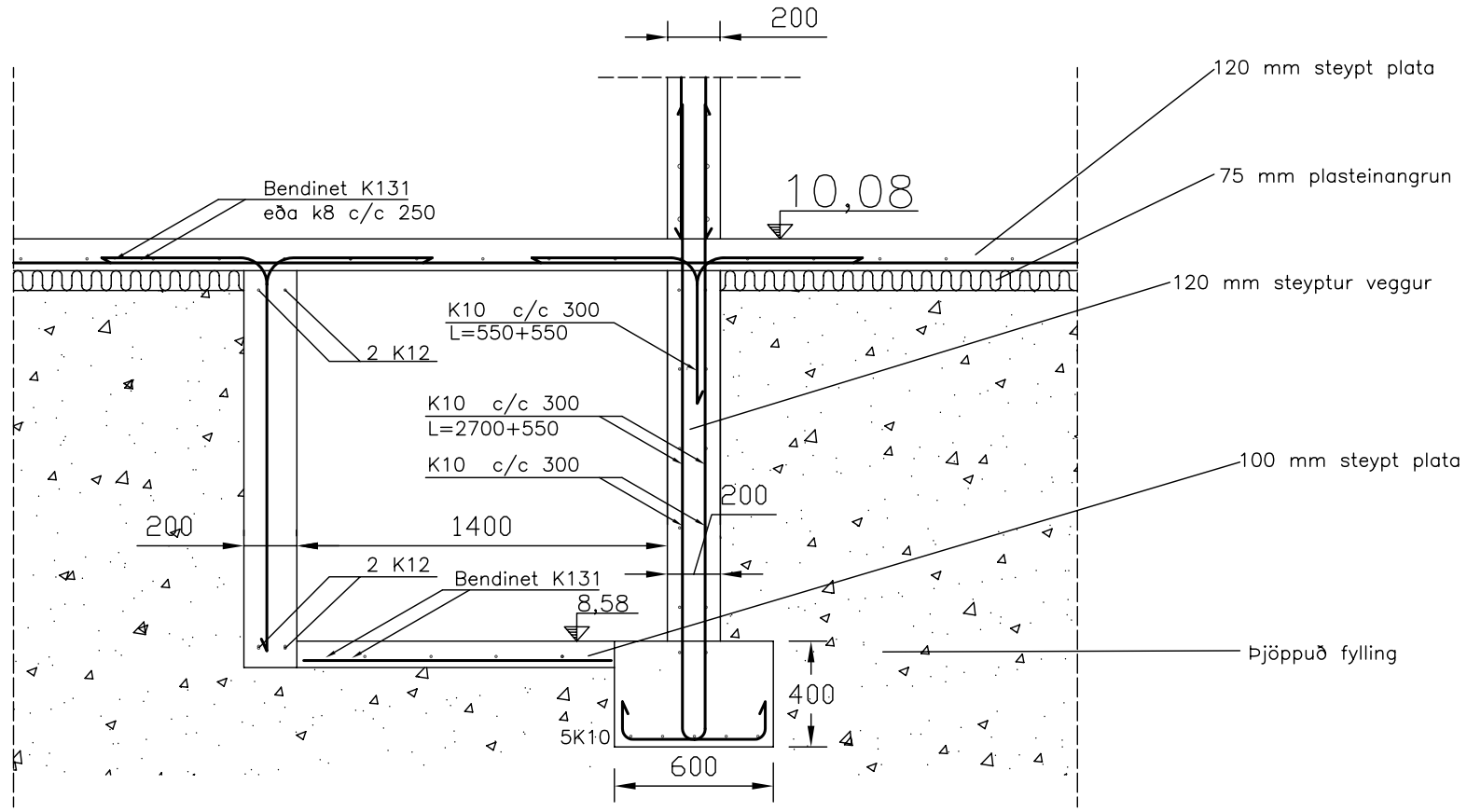

SNIÐ C–C
1:20

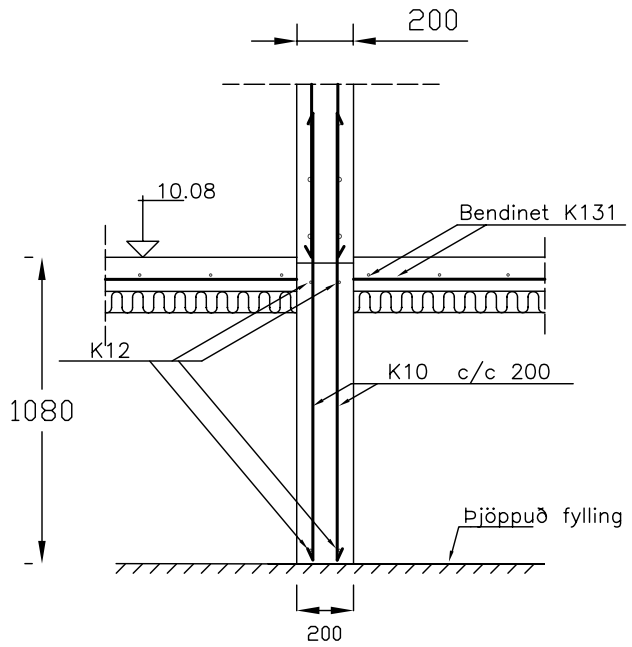

SNIÐ D–D
1:20

Málsetningar í mm, sjá einnig
málsetningar á arkitektteikningu
Skýringar sjá teikn 40–102 B–01.00

		Tölvunafn: 40102b0101.dwg		
TJARNABRAUT 24, REYKJANESBÆ Burðarvirki – Sökklar Deili í sökkla	Mælikvarði:	Hannað:	sv/mg	des. 2005
		Teiknað:	sv	des. 2005
		Samþ.:		
		Plottað:		21.2.2006
VERKFRÆÐISTOFA NJARÐVÍKUR ehf Brekkustíg 39, 260 Njarðvík, kt. 600991–1329 sími 421 4113, fax 421 5266 Magnús R. Guðmannsson MVFÍ, kt.160443–2869		Teikningarnúmer: 40–102 B–01.03		
		Breyting:		
		Ath.		